IMP PUMPS Циркуляционный насос NMT SAN MAX II 65/80 F340

Циркуляционные фланцевые насосы · Артикул 979528072 · Серия NMT MAX

1. Обзор

NMT SAN MAX II 65/80 F340 - высокоэффективный (индекс энергоэффективности EEI≤0,20) циркуляционный насос, предназначенный для систем циркуляции горячей воды и хозяйственно-питьевого водоснабжения. Допускается применение насоса в других гидравлических системах при соблюдении требований к материалам исполнения и рабочим параметрам системы.
Насос оснащен синхронным двигателем с постоянными магнитами, скорость вращения ротора контролируется встроенным преобразователем частоты. Коммуникационные возможности насоса можно обеспечить за счет установки S-модуля.

Основные данные

Присоединительный размер	DN65 PN6/10
Максимальная мощность, Вт	560
Максимальный напор, м	8,09
Максимальная производительность, м3/ч	44,3
Максимальная производительность, л/мин	738
Гарантия, мес	24

2. Гидравлические характеристики

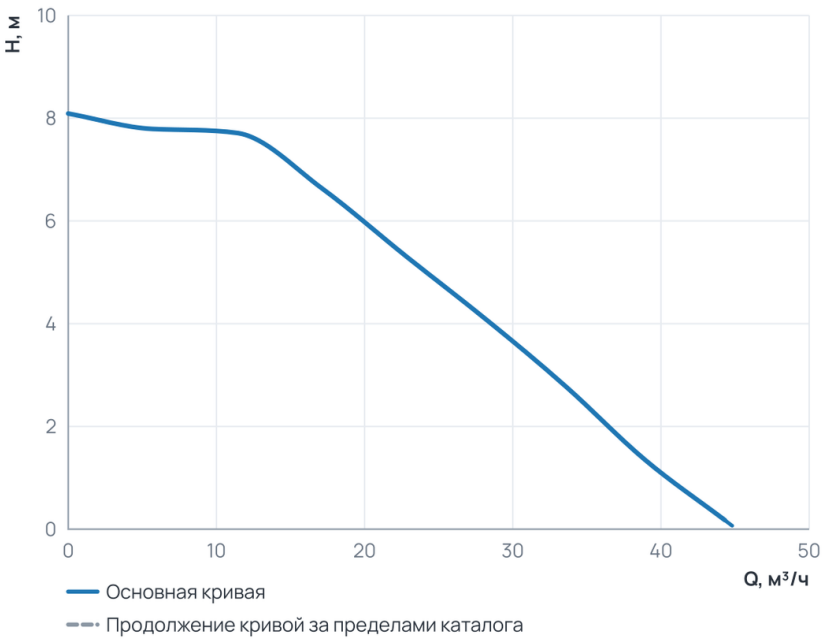

Рабочий диапазон

Подача Q	0 … 44,3 м³/ч
Напор H	0,2 … 8,1 м

Пунктир на диаграмме — продолжение кривой за пределами каталога производителя.

3. Технические данные

Общие сведения

Тип	Насос	Серия	NMT MAX
Сдвоенный	Нет	Назначение	Отопление и ГВС
Гарантия, мес	24	Уровень шума, дБ	≤43
Ответные соединения	нет		

Гидравлические данные

Максимальный напор, м	8,09	Максимальное давление в системе, бар	10

Гидравлические данные (продолжение)

Максимальная производительность, м3/ч	44,3	Максимальная производительность, л/мин	738

Перекачиваемая среда

Температура окружающей среды, °C	0...+40	Максимальное содержание этиленгликоля, %	Water VDI 2035
Максимальная температура перекачиваемой жидкости, °C	+2...+65*		

Материалы

Материал вала	AISI 420	Материал корпуса	Нержавеющая сталь
Материал подшипника	Графит	Материал обмотки статора	Медь
Материал рабочего колеса	Пластик PES GF 30	Материал вала (Циркуляционные фланцевые насосы)	AISI 420
Материал подшипника (Циркуляционные фланцевые насосы)	Графит		

Монтаж и присоединение

Вес, кг	18,6	Присоединение	Фланцевое
Монтажная длина, мм	340	Присоединительный размер	DN65 PN6/10
Диаметр условного прохода, мм	65	Частота (Гц) (Циркуляционные фланцевые насосы)	50/60
Обороты макс., об/мин (Циркуляционные фланцевые насосы)	3200	Индекс энергоэффективности EEI (Циркуляционные фланцевые насосы)	≤ 0,20

Электродвигатель

Частота (Гц)	50/60	Степень защиты	IP44
Номинальный ток, A	2,5	Обороты макс., об/мин	3200
Параметры электросети	1~230 В, 50/60 Гц	Максимальная мощность, Вт	560
Индекс энергоэффективности EEI	≤ 0,20	Частотное регулирование двигателя	Да

4. Габаритные размеры

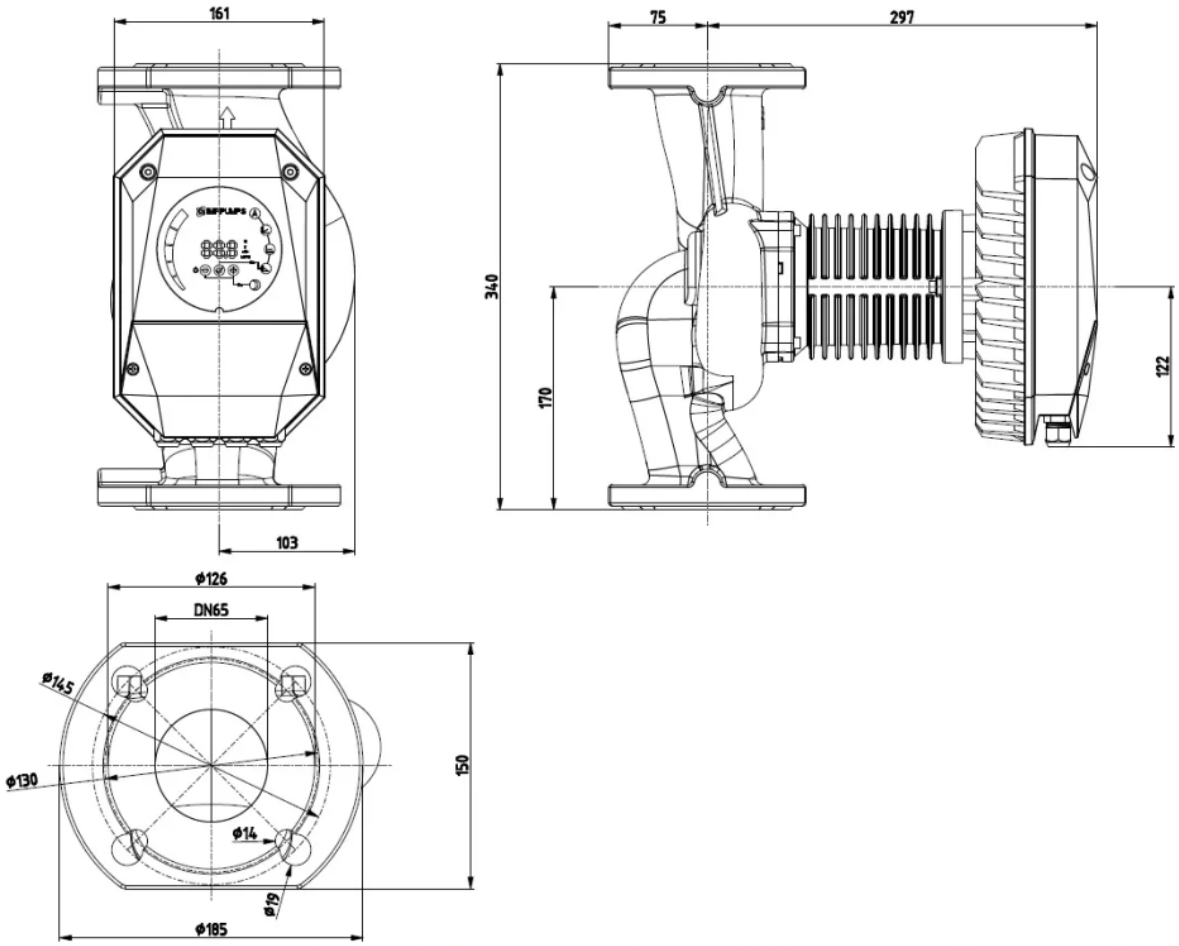

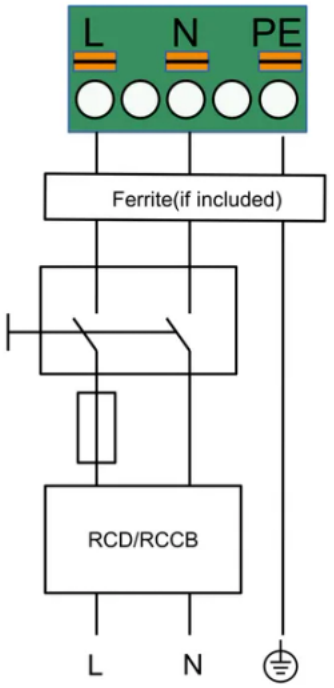

EL_NMT_MAX_II_2025

5. Данные для заказа

Наименование	Циркуляционный насос NMT SAN MAX II 65/80 F340
Артикул	979528072
Производитель (марка)	IMP PUMPS
Серия	NMT MAX
Вид оборудования	Циркуляционные фланцевые насосы
Вес, кг	18,6
Гарантия, мес	24

6. Документация

Инструкции и паспорта

- Руководство по установке и эксплуатации NMT MAX II
- Дополнительные инструкции для NMT MAX II, NMT SMART II (модуль C)

Разрешительные документы

- Сертификат ISO 9001:2015
- Декларация о соответствии RoHS и REACH

Гарантия

- Гарантийное заявление

3D и CAD-модели

- 3D-модель STEP NMT SAN MAX II 65/80 F340
- Чертёж DXF NMT SAN MAX II 65/80 F340
- BIM-модель Revit NMT MAX II

Прочее

- Габаритный чертёж NMT SAN MAX II 65/80 F340

Документы прилагаются к товару — в карточке товара и в архиве документов для тендера.